FRESH

FRESH ΜΩΡΑΪΤΗΣ ΕΠΕ

ΟΔΗΓΙΕΣ ΕΓΚΑΤΑΣΤΑΣΗΣ &ΧΡΗΣΗΣ ΨΥΚΤΗ ΝΕΡΟΥ ΣΕΙΡΑΣ

΄΄MICRO COOLER΄΄

CE

ΒΙ.ΠΕ. ΜΕΓΑΡΩΝ , ΘΕΣΗ ΑΓ.Ι. ΝΗΣΤΙΚΟΣ, 19100 ΜΕΓΑΡΑ
ΤΗΛ 22960 80086 FAX 22960 80088 www.freshwatercoolers.gr e-mail: fresh@moraitis.gr

ΓΕΝΙΚΕΣ ΟΔΗΓΙΕΣ

- Παροχή ηλεκτρικού ρεύματος 230± 10 V AC / 50± 2 Hz
- Η σύνδεση του ψύκτη με το δίκτυο ύδρευσης πραγματοποιείται με σύνδεσμο 1/2 ΄΄ στον μαστό. **Συνίσταται να χρησιμοποιείται υδραυλική χαλκοσωλήνα ή ανοξείδωτο σπιράλ 304L ειδικό για παροχή νερού προς αποφυγή δυσοσμία του νερού.** Κατά την σύνδεση της παροχής νερού να χρησιμοποιείτε τεφλόν. Πίεση δικτύου μέχρι 4 bar..
- Ο ρευματολήπτης του ψύκτη πρέπει να τοποθετείται σε σούκο πρίζα και σε προσιτό σημείο από τον χρήστη.

- Η τοποθέτηση και χρήση του ψύκτη νερού να γίνεται αποκλειστικά και μόνο σε εσωτερικούς χώρους.
- Μην τοποθετείτε τον ψύκτη σε σημεία που <u>δεν υπάρχει επαρκής αερισμός.</u>
- Κατά την αρχική σύνδεση του ψύκτη αφήστε το νερό να τρέξει ελεύθερα για 10 περίπου λεπτά αφενός για να φύγει ο αέρας που υπάρχει στις σωληνώσεις και αφετέρου για το καθαρισμό του δοχείου.
- Διατηρείται καθαρά τα ανοίγματα αερισμού του ψύκτη

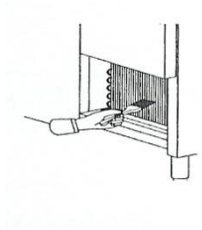

- **Συνίσταται να καθαρίζεται το δοχείο όταν ο ψύκτης έχει καιρό να χρησιμοποιηθεί. Αυτό πραγματοποιείται αφήνοντας το νερό να τρέξει από την έξοδο του κρύου νερού για 3 περίπου λεπτά**
- **ΠΡΟΣΟΧΗ : Η ποιότητα του νερού είναι άμεσα συνδεδεμένη με το δίκτυο νερού της περιοχής σας και με την ποιότητα των εσωτερικών σωληνώσεων του κτιρίου.**

<u>Οποιαδήποτε επισκευή του ψύκτη πρέπει να εκτελείται μόνο όταν ο ψύκτης έχει αποσυνδεθεί από την πρίζα και μόνο από ειδικευμένο τεχνίτη.</u>

- Σε περίπτωση αλλαγής του ψυκτικού δοχείου ή επισκευής από τεχνίτη που επεμβαίνει στο κύκλωμα του πόσιμου νερού θα πρέπει να <u>ΜΗΝ</u> χρησιμοποιείτε ασημοκόλληση με κάδμιο ή το ψυκτικό δοχείο να ΜΗΝ έχει κολληθεί με ασημοκόλληση με κάδμιο

ΚΑΘΑΡΙΣΜΟΣ ΔΟΧΕΙΟΥ:

Πιέστε το μπουτόν για 2-3 λεπτά ώστε να ανανεωθεί το νερό μέσα στο δοχείο.

Για τους ψύκτες νερού μάρκας FRESH που κατασκευάζονται από την εταιρεία μας ανακοινώνουμε ότι ΔΕΝ χρησιμοποιούμε ασημοκόλληση με κάδμιο στις κολλήσεις των σωλήνων του πόσιμου νερού σύμφωνα με τις οδηγίες του Ε.Φ.Ε.Τ. (Ενιαίος Φορέας Ελέγχου Τροφίμων)

ΗΛΕΚΤΡΙΚΟ ΔΙΑΓΡΑΜΜΑ

ΘΕΡΜ	Θερμοστάτης
Μ	Συμπιεστής
S	Διακόπτης
V	Ανεμιστήρας
B	Διπλός διακότης
ΗΜ	Ηλεκτρομαγνητική βαλβίδα

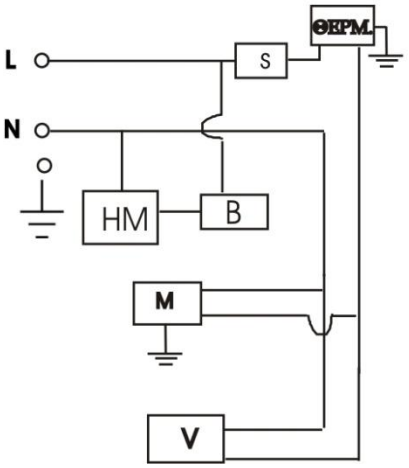

R290 **Αυτή η συσκευή χρησιμοποιεί εύφλεκτο ψυκτικό. Αν υπάρχει διαρροή ψυκτικού υγρού το οποίο θα εκτεθεί σε εξωτερική πηγή καύσης, υπάρχει κίνδυνος πυρκαγιάς.**

Αυτή η συσκευή χρησιμοποιεί ως ψυκτικό μέσο το R290. Το R290 δεν έχει επιβλαβή επίδραση στη στιβάδα του όζοντος (ODP), και πολύ μικρή επίδραση στο φαινόμενο του θερμοκηπίου (GWP). Πρέπει να λαμβάνονται υπόψη ειδικές προφυλάξεις λόγω της υψηλής ευφλεκτότητας του ψυκτικού μέσου. Το R-290 (propane) είναι εύφλεκτο και άοσμο.

Πότε δεν ισχύει η εγγύηση:

Κακή, υπερβολική ή υπέρμετρη χρήση, πλημμελή συντήρηση ή μη συμμόρφωση με τις οδηγίες του προϊόντος.

Κακή σύνδεση / συνδεσμολογία, σύνδεση χωρίς γείωση.

Τυχαία καταστροφή, αμέλεια ή άγνοια, πτώση, έκθεση σε ακραία επίπεδα θερμοκρασίας ή υγρασίας, κραδασμούς, ρίψη υγρών, διάβρωση ή βλάβη κατά τη μεταφορά.

Βλάβες προερχόμενες από μεταβολές στο δίκτυο ηλεκτροδότησης, ύδρευσης και αερίου.

Αν η εγκατάσταση έχει γίνει από μη εξειδικευμένο αδειούχο μηχανικό ή συνεργείο.

Αν έχει γίνει μετατροπή ή επισκευή από μη εξουσιοδοτημένο συνεργείο.

Αν ο αριθμός κατασκευής (serial number) ή τα διακριτικά σήματα της συσκευής έχουν αλλοιωθεί , αλλαχθεί ή αφαιρεθεί.

Δεν καλύπτονται γυάλινα ή ελαστικά μέρη, λαμπτήρες, λυχνίες, φίλτρα, αντιστάσεις και μοτέρ. Δεν καλύπτονται τα ηλεκτρονικά μέρη των συσκευών εφόσον η βλάβη οφείλεται σε αυξομειώσεις τάσεως δικτύου, έλλειψη φάσεως για την αποφυγή των οποίων θα πρέπει να λαμβάνεται μέριμνα από τον αγοραστή.

ΒΙ.ΠΕ. ΜΕΓΑΡΩΝ , ΘΕΣΗ ΑΓ.Ι. ΝΗΣΤΙΚΟΣ, 19100 ΜΕΓΑΡΑ
ΤΗΛ 22960 80086 FAX 22960 80088 www.freshwatercoolers.gr e-mail: fresh@moraitis.gr