FRESH
Cool Water Solutions For Every Need

MORAITIS LTD WATER COOLERS MANUFACTURERS

ΟΔΗΓΙΕΣ ΕΓΚΑΤΑΣΤΑΣΗΣ

ΧΡΗΣΗΣ & ΣΥΝΤΗΡΗΣΗΣ

FRESH ΣΕΙΡΑ ΄΄CELIA΄΄

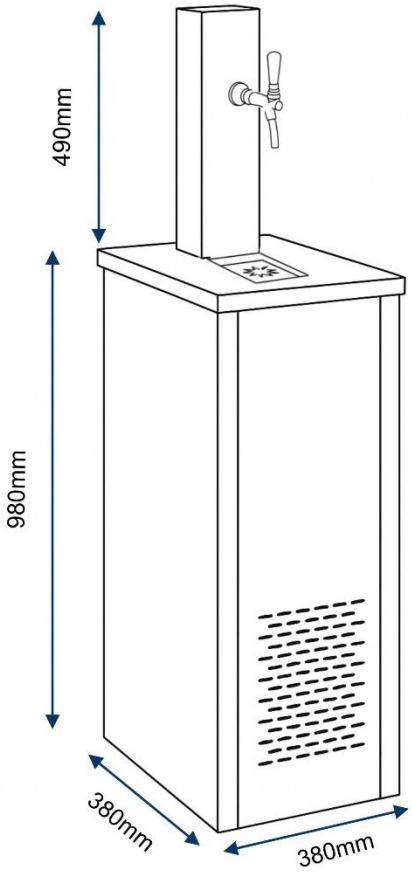

QUALITY GUARANTEED
100% GUARANTEE

ΟΔΗΓΙΕΣ ΕΓΚΑΤΑΣΤΑΣΗΣ

- Παροχή ηλεκτρικού ρεύματος: 230 ± 10 V AC / 50± 2 Hz
- Σύνδεση ψύκτη με δίκτυο ύδρευσης: 1/2 ΄΄ σύνδεσμος, χρήση υδραυλικής χαλκοσωλήνας ή ανοξείδωτου σπιράλ 304L, χρήση τεφλόν κατά τη σύνδεση, για την αποφυγή δυσοσμίας του νερού.
- Πριν τη σύνδεση του ψύκτη, αφήστε το νερό της παροχής να τρέξει ελεύθερα για 3 λεπτά για απομάκρυνση στάσιμου νερού στις σωληνώσεις.
- Πίεση δικτύου έως 4 bar.
- Ρευματολήπτης ψύκτη σε σούκο πρίζα, με προστατευτικό υπέρτασης.
- Τοποθέτηση ψύκτη με επαρκή αερισμό, αποφυγή σημείων χωρίς αερισμό.
- Κατά την αρχική σύνδεση, τρέξτε το νερό ελεύθερα για 3 λεπτά για να φύγει ο αέρας από τις σωληνώσεις και καθαρισμό του δοχείου.
- Χρήση ψύκτη μόνο σε εσωτερικούς χώρους.
- Πρέπει να υπάρχει καλή γείωση του κτιρίου που γίνεται η εγκατάσταση του ψύκτη προς αποφυγή ηλεκτρόλυσης του δοχείου νερού.
- Μην τοποθετείτε τον θερμοστάτη στο μέγιστο

ΣΥΝΤΗΡΗΣΗ ΠΟΥ ΜΠΟΡΕΙ ΝΑ ΓΙΝΕΙ ΑΠΟ ΤΟΝ ΧΡΗΣΤΗ

Διατηρείτε καθαρά τα ανοίγματα αερισμού του ψύκτη.

- Για τους ψύκτες νερού μάρκας FRESH που κατασκευάζονται από την εταιρεία μας ανακοινώνουμε ότι ΔΕΝ χρησιμοποιούμε ασημοκόλληση με κάδμιο στις κολλήσεις των σωλήνων του πόσιμου νερού σύμφωνα με τις οδηγίες του Ε.Φ.Ε.Τ. (Ενιαίος Φορέας Ελέγχου Τροφίμων).
- ΠΡΟΣΟΧΗ : Η ποιότητα του νερού είναι άμεσα συνδεδεμένη με το δίκτυο νερού της περιοχής σας και με την ποιότητα των εσωτερικών σωληνώσεων του κτιρίου.
- Σε περίπτωση αλλαγής του ψυκτικού δοχείου ή επισκευής από τεχνίτη που επεμβαίνει στο κύκλωμα του πόσιμου νερού θα πρέπει να ΜΗΝ χρησιμοποιείτε ασημοκόλληση με κάδμιο ή το ψυκτικό δοχείο να ΜΗΝ έχει κολληθεί με ασημοκόλληση με κάδμιο.

ΟΔΗΓΙΕΣ ΚΑΘΑΡΙΣΜΟΥ ΔΟΧΕΙΟΥ

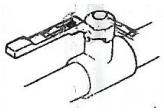

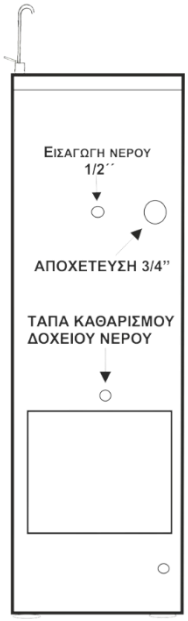

1. Βγάζουμε τον ψύκτη νερού από την πρίζα και πατάμε τον κρουνό νερού για περίπου 1 λεπτό
2. Κλείνουμε τον διακόπτη της παροχής νερού από τον ψύκτη.
3. Ανοίγουμε την παροχή νερού που συνδέεται στο πίσω μέρος του ψύκτη και τοποθετούμε παστίλια διοξειδίου του χλωρίου – 1 gr . Τοποθετούμε πάλι την παροχή νερού πίσω από τον ψύκτη, ανοίγουμε τον διακόπτη της παροχής νερού και πατάμε το κουμπί από τον κρουνό για 10 περίπου δευτερόλεπτα, Αφήνουμε να δράσει για μισή ώρα.
4. Τοποθετούμε ένα δοχείο στο πίσω μέρος του ψύκτη και κλείνουμε τον διακόπτη παροχής νερού στον ψύκτη
5. Ανοίγουμε την τάπα καθαρισμού με ένα κλειδί 16.
6. Ανοίγουμε την παροχή νερού σιγά-σιγά και αφήνουμε το νερό να τρέξει ελεύθερα για 3 περίπου λεπτά.
7. Κλείνουμε την παροχή νερού.
8. Κλείνουμε την τάπα καθαρισμού.
9. Ανοίγουμε την παροχή και ελέγχουμε για τυχόν διαρροή νερού από την τάπα καθαρισμού.
10. Βάζουμε τον ψύκτη στην πρίζα

ΣΥΝΙΣΤΑΤΑΙ ΝΑ ΓΙΝΕΤΑΙ ΚΑΘΑΡΙΣΜΟΣ ΤΟΥ ΔΟΧΕΙΟΥ ΝΕΡΟΥ ΤΟΥΛΑΧΙΣΤΟΝ ΚΑΘΕ 6 ΜΗΝΕΣ

ΚΑΙ ΟΤΑΝ Ο ΨΥΚΤΗΣ ΝΕΡΟΥ ΕΧΕΙ ΚΑΙΡΟ ΝΑ ΧΡΗΣΙΜΟΠΟΙΗΘΕΙ

R290 **Αυτή η συσκευή χρησιμοποιεί εύφλεκτο ψυκτικό. Αν υπάρχει διαρροή ψυκτικού υγρού το οποίο θα εκτεθεί σε εξωτερική πηγή καύσης, υπάρχει κίνδυνος πυρκαγιάς.**

Αυτή η συσκευή χρησιμοποιεί ως ψυκτικό μέσο το R290. Το R290 δεν έχει επιβλαβή επίδραση στη στιβάδα του όζοντος (ODP), και πολύ μικρή επίδραση στο φαινόμενο του θερμοκηπίου (GWP). Πρέπει να λαμβάνονται υπόψη ειδικές προφυλάξεις λόγω της υψηλής ευφλεκτότητας του ψυκτικού μέσου. Το R-290 (propane) είναι εύφλεκτο και άοσμο.

ΗΛΕΚΤΡΙΚΟ ΔΙΑΓΡΑΜΜΑ

ΘΕΡΜ	ΘΕΡΜΟΣΤΑΤΗΣ
M	COMPRESSOR
V	ΑΝΕΜΙΣΤΗΡΑΣ

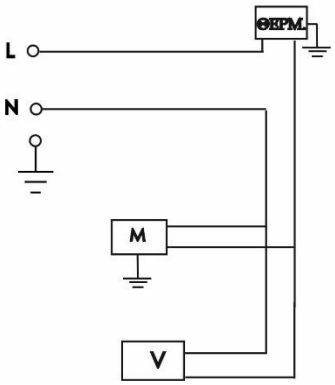

Η 2ΕΤΗΣ ΕΓΓΥΗΣΗ ΠΑΡΕΧΕΤΑΙ ΥΠΟ ΤΙΣ ΠΡΟΫΠΟΘΕΣΕΙΣ ΤΟΥ ΝΟΜΟΥ (ΝΟΜΙΜΗ ΕΓΓΥΗΣΗ).

ΠΟΤΕ ΔΕΝ ΙΣΧΥΕΙ Η ΕΓΓΥΗΣΗ:

- ✓ Κακή, υπερβολική ή υπέρμετρη χρήση, πλημμελή συντήρηση ή μη συμμόρφωση με τις οδηγίες του προϊόντος.
- ✓ Κακή σύνδεση / συνδεσμολογία, σύνδεση χωρίς γείωση.
- ✓ Τυχαία καταστροφή, αμέλεια ή άγνοια, πτώση, έκθεση σε ακραία επίπεδα θερμοκρασίας ή υγρασίας, κραδασμούς, ρίψη υγρών, διάβρωση ή βλάβη κατά τη μεταφορά.
- ✓ Βλάβες προερχόμενες από μεταβολές στο δίκτυο ηλεκτροδότησης, ύδρευσης και αερίου.
- ✓ Αν η εγκατάσταση έχει γίνει από μη εξειδικευμένο αδειούχο μηχανικό ή συνεργείο.
- ✓ Αν έχει γίνει μετατροπή ή επισκευή από μη εξουσιοδοτημένο συνεργείο.
- ✓ Αν ο αριθμός κατασκευής (serial number) ή τα διακριτικά σήματα της συσκευής έχουν αλλοιωθεί , αλλαχθεί ή αφαιρεθεί.
- ✓ Δεν καλύπτονται γυάλινα ή ελαστικά μέρη, λαμπτήρες, λυχνίες, φίλτρα, αντιστάσεις και μοτέρ.
- ✓ Το τρύπημα του δοχείου του ψύκτη όταν προέρχεται από ηλεκτρόλυση ή υπερβολική παρουσία αλάτων.
- ✓ Δεν καλύπτονται τα ηλεκτρονικά μέρη των συσκευών εφόσον η βλάβη οφείλεται σε αυξομειώσεις τάσεως δικτύου, έλλειψη φάσεως για την αποφυγή των οποίων θα πρέπει να λαμβάνεται μέριμνα από τον αγοραστή.

ΕΝΤΟΠΙΣΜΟΣ ΒΛΑΒΗΣ ΨΥΚΤΗ ΝΕΡΟΥ

ΒΛΑΒΗ	ΠΙΘΑΝΗ ΑΙΤΙΑ	ΑΠΟΚΑΤΑΣΤΑΣΗ
Ο συμπιεστής δεν λειτουργεί	Δεν υπάρχει ρεύμα στην πρίζα	Ελέγξτε αν υπάρχει τάση στην πρίζα
	Χαλασμένος θερμοστάτης	Αλλάξτε τον θερμοστάτη
	Το θερμικό ασφαλείας του συμπιεστή χάλασε	Αντικατάσταση
	Το ρελέ του συμπιεστή χάλασε	Αντικατάσταση
	Ο Πυκνωτής του συμπιεστή χάλασε	Αντικατάσταση
	Ο συμπιεστής χάλασε	Αντικατάσταση
Βγάζει κρύο νερό αλλά η συσκευή δουλεύει πολλή ώρα ή ασταμάτητα.	Μη επαρκής αερισμός	Τοποθετείστε την συσκευή σε σημείο με επαρκή αερισμό
	Ο συμπυκνωτής είναι βρώμικος, ή υπάρχουν εμπόδια που εμποδίζουν την είσοδο του αέρα στον συμπυκνωτή	Καθαρίστε τον συμπυκνωτή, αφαιρέστε τα εμπόδια
	Ο θερμοστάτης είναι στο μέγιστο (max)	Ρυθμίστε τον σε χαμηλότερη θερμοκρασία.
	Η θερμοκρασία δωματίου που λειτουργεί είναι παραπάνω από 33 °C	Αν η θερμοκρασία δωματίου είναι υψηλή το μηχάνημα δουλεύει παραπάνω ώρα από το κανονικό και με μειωμένη απόδοση
Ο συμπιεστής λειτουργεί συνέχεια αλλά δεν έχει κρύο νερό	Διαρροή ψυκτικού υγρού.	Καλέστε ψυκτικό
	Ο συμπιεστής είναι χαλασμένος	Αντικατάσταση από ψυκτικό
Το μηχάνημα κάνει πολύ θόρυβο	Η φτερωτή του ανεμιστήρα βρίσκει σε άλλο εξάρτημα.	Ενέργεια από ειδικευμένο τεχνίτη: Τοποθετείστε σωστά τον ανεμιστήρα ή απομακρύνετε το άλλο εξάρτημα
Βγαίνει λίγο κρύο νερό ή καθόλου	Χαμηλή πίεση δικτύου	Αυξήστε την πίεση δικτύου σταδιακά ως το επιθυμητό.
	Χαλασμένος διακόπτης	Αντικαταστήστε τον διακόπτη
	Χαλασμένος θερμοστάτης	Αλλάξτε τον θερμοστάτη
	Βρώμικο φίλτρο νερού (αν υπάρχει)	Αντικατάσταση

ΜΟΝΤΕΛΟ		SERIAL Nr:	

ΠΛΑΝΟ ΣΥΝΤΗΡΗΣΗΣ ΨΥΚΤΗ ΝΕΡΟΥ

Η Συντήρηση του ψύκτη νερού γίνεται υποχρεωτικά μία φορά το χρόνο ή συχνότερα, όταν κρίνεται απαραίτητο.

Η Συντήρηση περιλαμβάνει τα παρακάτω κρίσιμα σημεία και πρέπει να γίνεται από εξειδικευμένο προσωπικό:

ΕΛΕΓΧΟΣ ΠΕΡΣΙΔΩΝ ΑΕΡΙΣΜΟΥ

ΕΛΕΓΧΟΣ ΣΥΜΠΥΚΝΩΤΗ

ΕΛΕΓΧΟΣ ΘΕΡΜΟΣΤΑΤΗ

ΕΛΕΓΧΟΣ ΣΥΜΠΙΕΣΤΗ

ΕΛΕΓΧΟΣ ΑΝΕΜΙΣΤΗΡΑ

ΕΛΕΓΧΟΣ ΘΟΡΥΒΟΥ

ΕΛΕΓΧΟΣ ΔΙΑΡΡΟΩΝ ΨΥΚΤΙΚΟΥ ΥΓΡΟΥ

ΚΑΘΑΡΙΣΜΟΣ ΔΟΧΕΙΟΥ ΝΕΡΟΥ

ΜΕΤΡΗΣΗ ΘΕΡΜΟΚΡΑΣΙΑΣ ΕΞΟΔΟΥ ΝΕΡΟΥ

ΕΛΕΓΧΟΣ ΚΑΛΩΔΙΟΥ ΠΑΡΟΧΗΣ

ΚΑΘΑΡΙΣΜΟΣ ΤΗΣ ΒΡΥΣΗΣ ΠΙΔΑΚΑ & ΠΟΤΗΡΙΟΥ (όπου υπάρχει)

ΕΛΕΓΧΟΣ ΑΠΟΧΕΤΕΥΣΗΣ (όπου υπάρχει)

ΔΕΛΤΙΟ ΣΥΝΤΗΡΗΣΗΣ

ΗΜΕΡΟΜΗΝΙΑ		ΣΥΝΤΗΡΗΤΗΣ	
ΕΝΕΡΓΕΙΕΣ			ΥΠΟΓΡΑΦΗ ΣΥΝΤΗΡΗΤΗ

ΗΜΕΡΟΜΗΝΙΑ		ΣΥΝΤΗΡΗΤΗΣ	
ΕΝΕΡΓΕΙΕΣ			ΥΠΟΓΡΑΦΗ ΣΥΝΤΗΡΗΤΗ

ΗΜΕΡΟΜΗΝΙΑ		ΣΥΝΤΗΡΗΤΗΣ	
ΕΝΕΡΓΕΙΕΣ			ΥΠΟΓΡΑΦΗ ΣΥΝΤΗΡΗΤΗ

ΗΜΕΡΟΜΗΝΙΑ		ΣΥΝΤΗΡΗΤΗΣ	
ΕΝΕΡΓΕΙΕΣ			ΥΠΟΓΡΑΦΗ ΣΥΝΤΗΡΗΤΗ

ΗΜΕΡΟΜΗΝΙΑ		ΣΥΝΤΗΡΗΤΗΣ	
ΕΝΕΡΓΕΙΕΣ			ΥΠΟΓΡΑΦΗ ΣΥΝΤΗΡΗΤΗ

Παρατηρήσεις:

ΔΕΛΤΙΟ ΕΠΙΣΚΕΥΗΣ

ΗΜΕΡΟΜΗΝΙΑ	ΕΡΓΑΣΙΕΣ - ΑΝΤΑΛΛΑΚΤΙΚΑ	ΤΕΧΝΙΚΟΣ(ΟΝΟΜΑ-ΕΠΩΝΥΜΟ-ΥΠΟΓΡΑΦΗ)

Παρατηρήσεις:

Δήλωση Πιστότητας κατασκευαστή CE

(CE DECLARATION OF CONFORMITY)

(According to directive 2014/35/EC)

Manufacturer: FRESH MORAITIS Ltd

Address: Industrial Area of Megara.

P.O. Box 21, 191 00 Megara . HELLAS

By this document is stated and insured by the manufacturer the conformity of water coolers of series:

Series K models (K-17, K-17 INOX, K-33, K-33 INOX, K-50, K-50 INOX, KW-17)

Series M models (M-17, M-33, M-50, M-100, M-200)

Series Nano (Nano 17, Nano 33, Nano 50)

Series R models (R-17, R-33, R-50, R-17D, R33D, R50D)

Series K100 models (K-101 INOX, K102 INOX, K-103 INOX)

Series K200 models (K-203C, K-204C, K-205C)

Series K150 models Celia (K-153, K154)

Series YDROUSA (Y-17, Y-33, Y-50)

According to the requirements of directive 2014/35/EC (LOW VOLTAGE DIRECTIVE) as well as true the elements of technical file of product.

According to the requirements of directive Electromagnetic Compatibility (EMC) Directive 2014/30/EU

Normes that are applied by the manufacturer: 2014/35/EC , 2014/30/EU

EN 60335-1 / 2012

EN 60335-2-24 / 2010

EN 60335-2-89

EN 292-1

EN 292-2

MEGARA, 2023